IOTA Kit incassato

Kit da incasso a soffitto per IOTA I

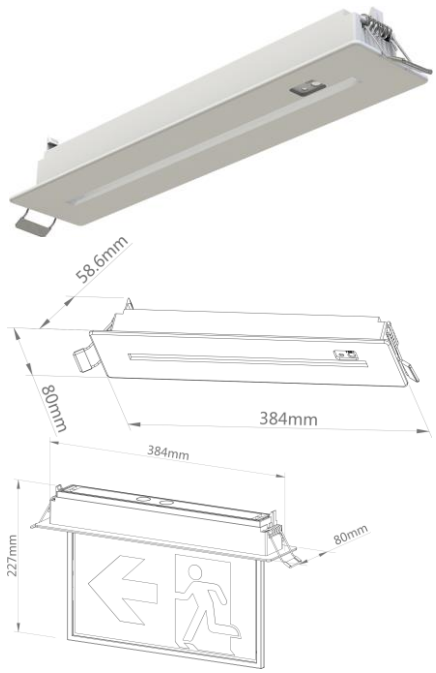

	IO1EBATKIT | IO1EEVGKIT
Compatibile con	IO1EBATKIT: IOTA I autonoma (IO1UBAT) IO1EEVGKIT: IOTA I sistema (IO1UEVG, IO1UGEN01)
Colore	Bianco
Dimensioni	384 x 80 x 58.6 mm [lungh. x largh. x prof.]
Taglio del soffitto	360 x 50 mm (± 2 mm)
Spessore del soffitto	da 10 a 20 mm
Altezza con lampada	227 mm
Fissaggio	Molle di bloccaggio
Pulsante di test con LED	IO1EBATKIT (integrato nel kit)
Per IOTA II	BETA kit da incasso (BEEKIT)

HELUX SA
Industriestrasse 44
CH-8152 Glattbrugg
+41 58 521 05 05
info@helux.ch
www.helux.ch

HELUX
Gessler Schweiz

IOTA Einbaukit | kit encastré | kit incassato

Montage

Vorsichtsmassnahme:
Dieses Produkt sollte von einem zugelassenen Elektriker anhand der örtlichen Normen und Vorschriften installiert werden.

Mesure de précaution:
Ce produit doit être installé par un électricien agréé, conformément aux normes et réglementations locales.

Precauzioni:
Questo prodotto deve essere installato da un elettricista autorizzato in conformità agli standard e alle normative locali.

1.

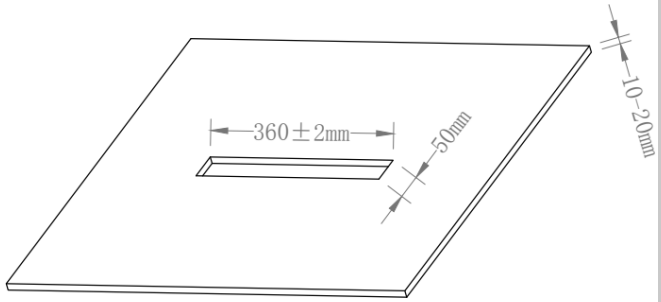

2.

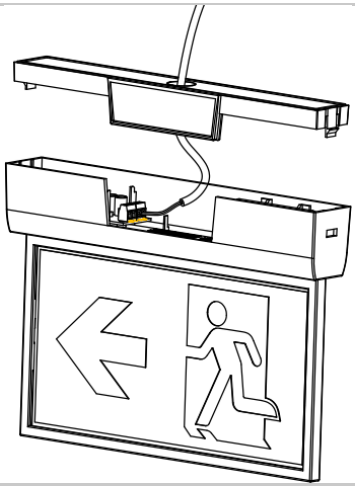

3.

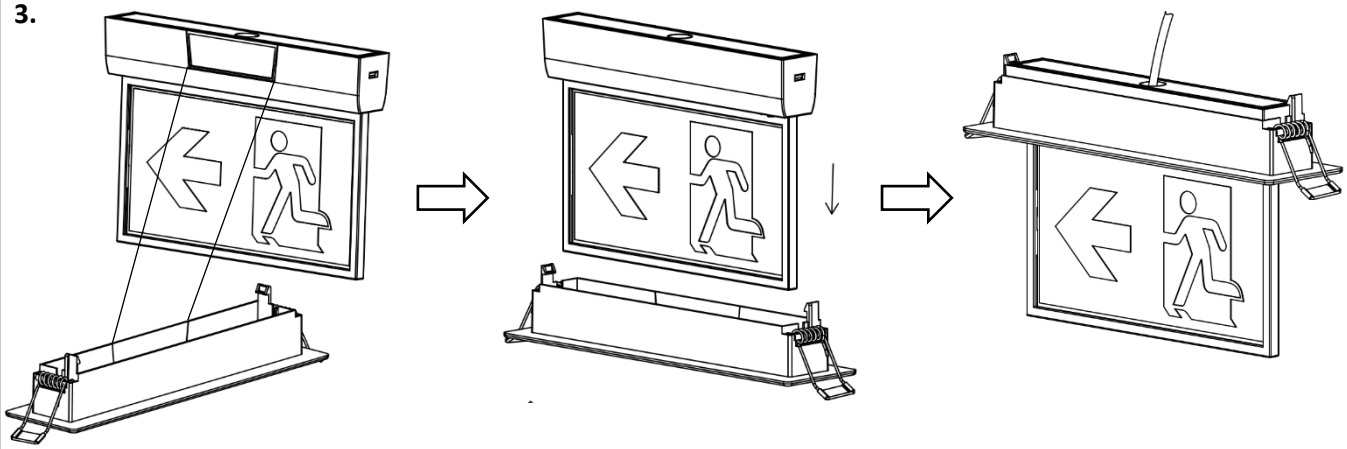

4.

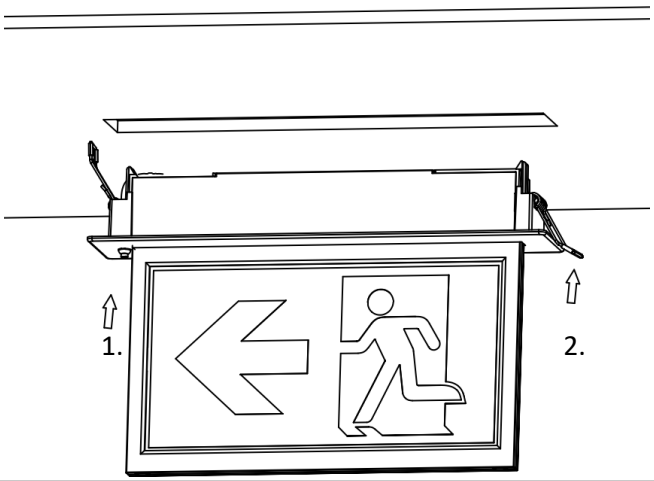

5.

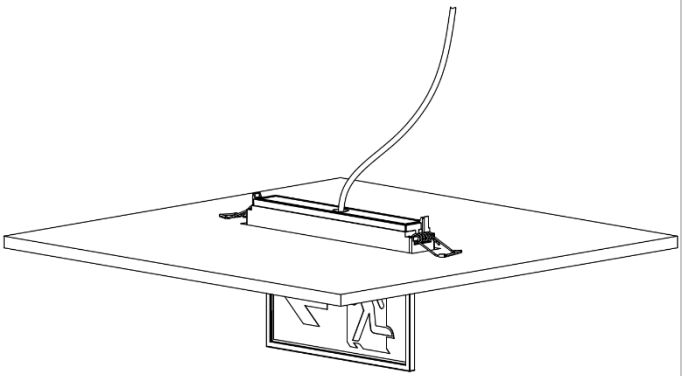

HELUX AG
Industriestrasse 44
CH-8152 Glattbrugg

+41 58 521 05 05
info@helux.ch
www.helux.ch