IOTA Kit encastré

Kit d'encastrement au plafond pour IOTA I

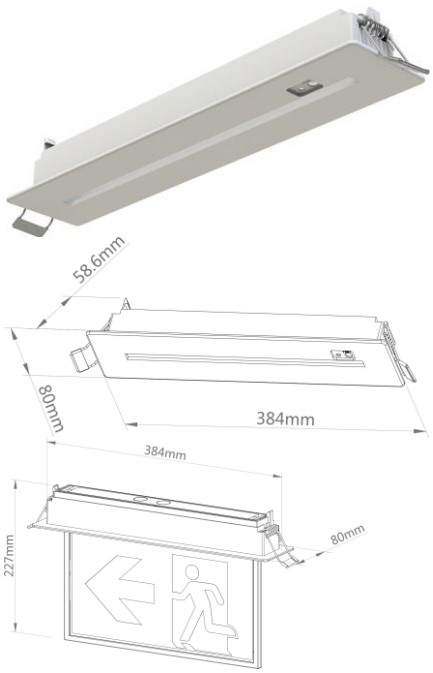

	IO1EBATKIT | IO1EEVGKIT
Compatible avec	IO1EBATKIT : IOTA I autonome (IO1UBAT) IO1EEVGKIT : IOTA I systémique (IO1UEVG, IO1UGEN01)
Couleur	Blanc
Dimensions	384 x 80 x 58.6 mm [L x l x P]
Découpe du plafond	360 x 50 mm (± 2 mm)
Épaisseur du plafond	10 à 20 mm
Hauteur avec luminaire	227 mm
Fixation	Ressorts de serrage
Bouton de test avec LED	IO1EBATKIT (intégré au kit)
Pour IOTA II	BETA kit d'encastrement (BEEKIT)

HELUX SA
Industriestrasse 44
CH-8152 Glattbrugg

+41 58 521 05 05
info@helux.ch
www.helux.ch

HELUX
Gessler Schweiz

IOTA Einbaukit | kit encastré | kit incassato

Montage

Vorsichtsmassnahme:
Dieses Produkt sollte von einem zugelassenen Elektriker anhand der örtlichen Normen und Vorschriften installiert werden.

Mesure de précaution:
Ce produit doit être installé par un électricien agréé, conformément aux normes et réglementations locales.

Precauzioni:
Questo prodotto deve essere installato da un elettricista autorizzato in conformità agli standard e alle normative locali.

1.

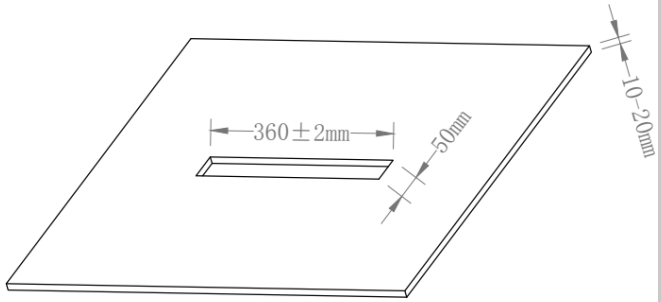

2.

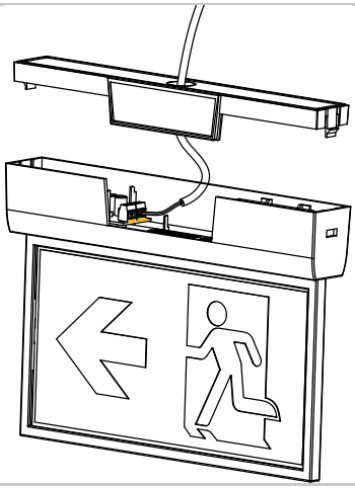

3.

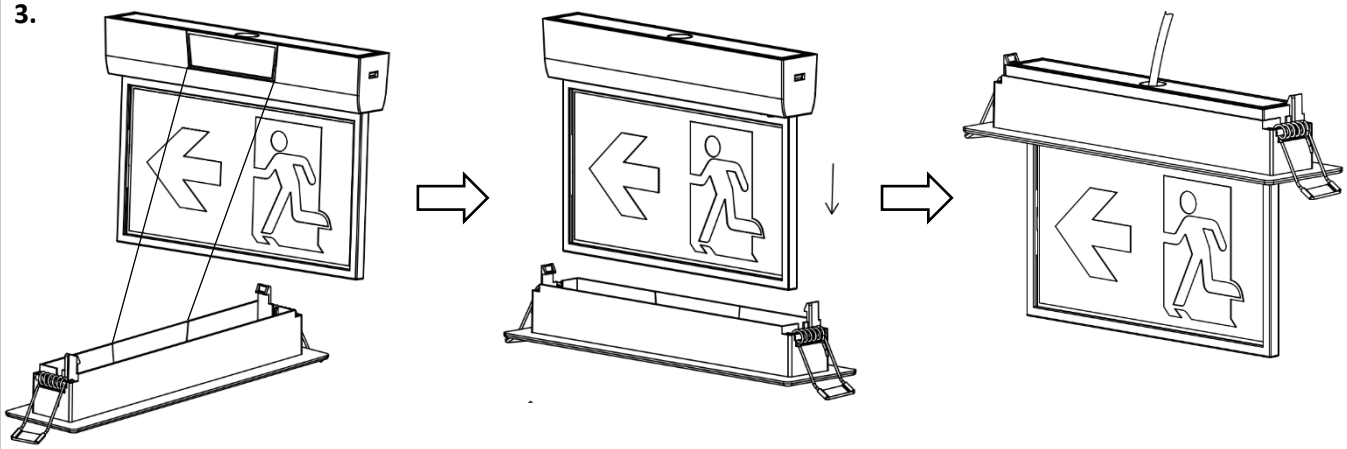

4.

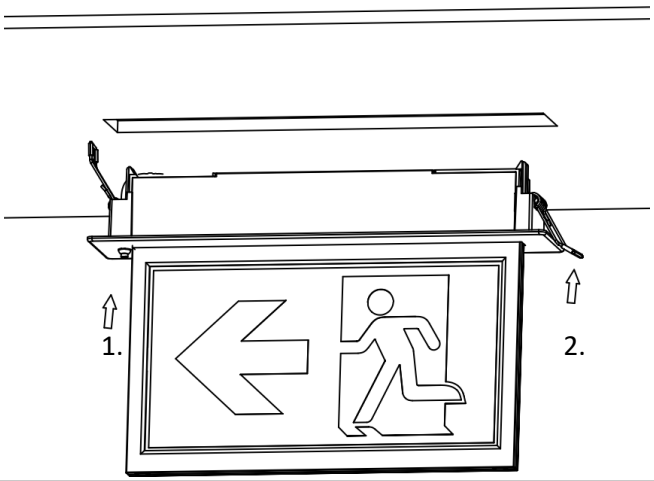

5.

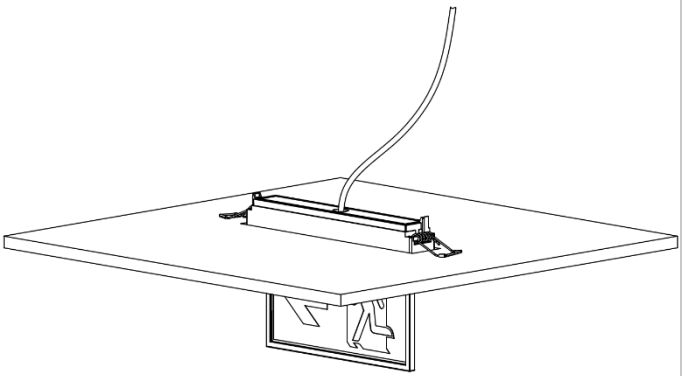

HELUX AG
Industriestrasse 44
CH-8152 Glattbrugg

+41 58 521 05 05
info@helux.ch
www.helux.ch