HELUX
Gessler Schweiz

IOTA Einbaukit

Deckeneinbaukit für IOTA I

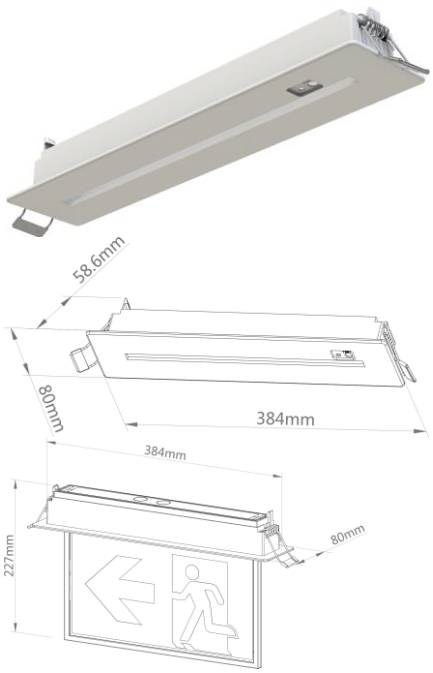

	IO1EBATKIT | IO1EEVGKIT
Passend zu	IO1EBATKIT: IOTA I Einzelakku (IO1UBAT) IO1EEVGKIT: IOTA I Systemleuchte (IO1UEVG, IO1UGEN01)
Farbe	Weiss
Dimension	384 x 80 x 58.6 mm [L x B x T]
Deckenausschnitt	360 x 50 mm (± 2 mm)
Deckendicke	10 bis 20 mm
Bauhöhe mit Leuchte	227 mm
Befestigung	Spannfedern
Testtaster mit LED	IO1EBATKIT (im Kit)
Für IOTA II	BETA Einbaukit (BEEKIT)

HELUX AG
Industriestrasse 44
CH-8152 Glattbrugg
+41 58 521 05 05
info@helux.ch
www.helux.ch

HELUX
Gessler Schweiz

IOTA Einbaukit | kit encastré | kit incassato

Montage

Vorsichtsmassnahme:
Dieses Produkt sollte von einem zugelassenen Elektriker anhand der örtlichen Normen und Vorschriften installiert werden.

Mesure de précaution:
Ce produit doit être installé par un électricien agréé, conformément aux normes et réglementations locales.

Precauzioni:
Questo prodotto deve essere installato da un elettricista autorizzato in conformità agli standard e alle normative locali.

1.

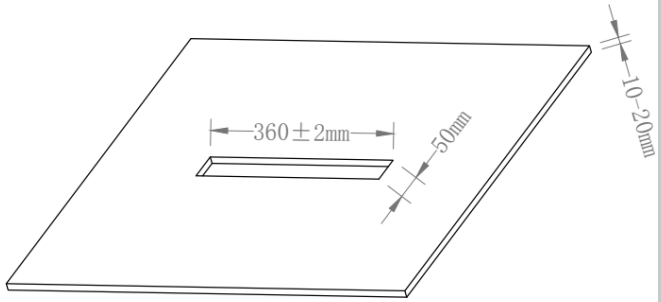

2.

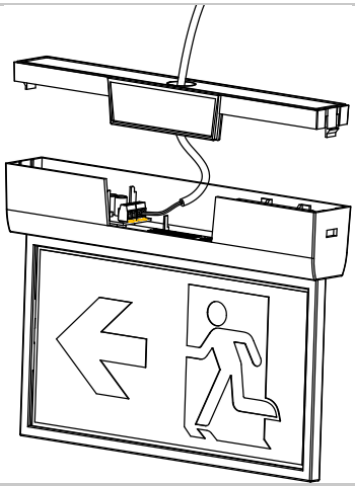

3.

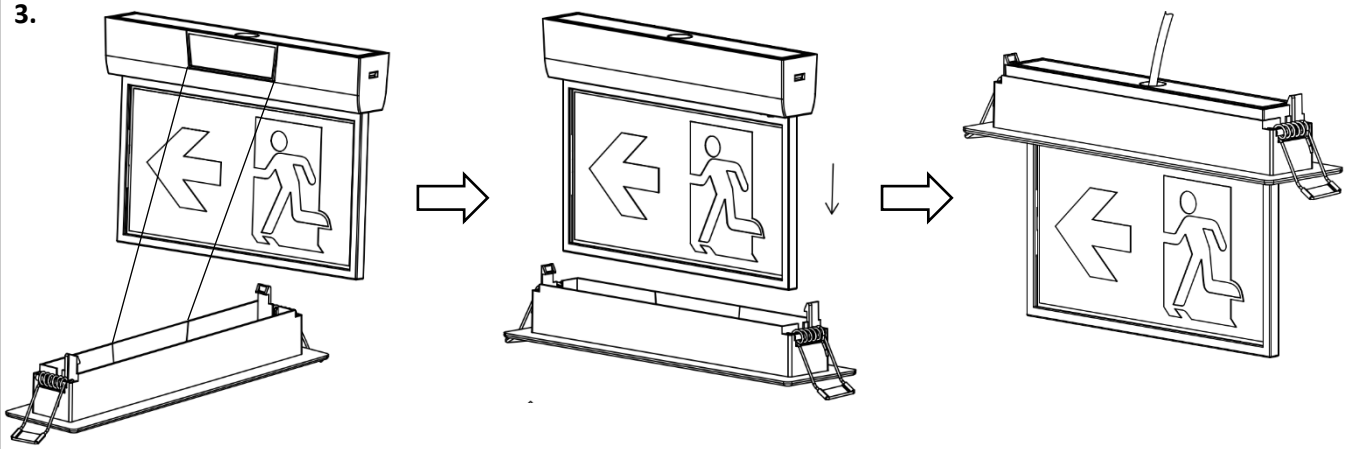

4.

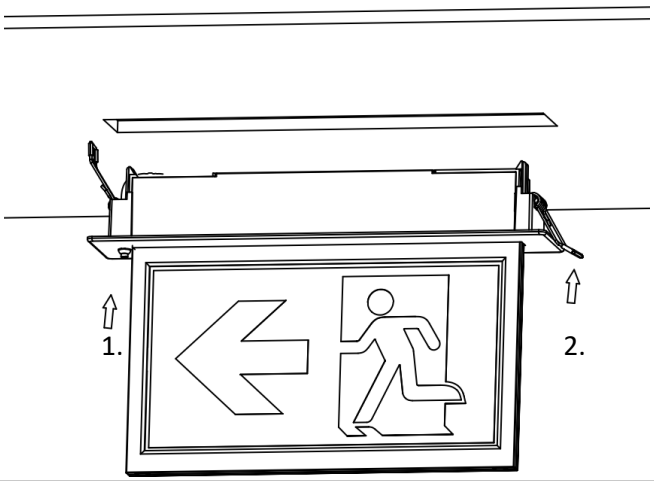

5.

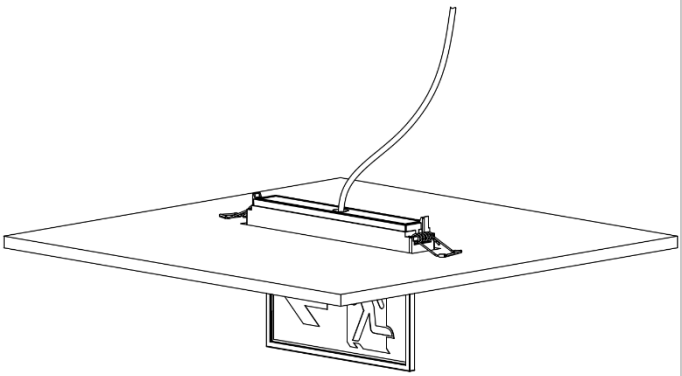

HELUX AG
Industriestrasse 44
CH-8152 Glattbrugg

+41 58 521 05 05
info@helux.ch
www.helux.ch