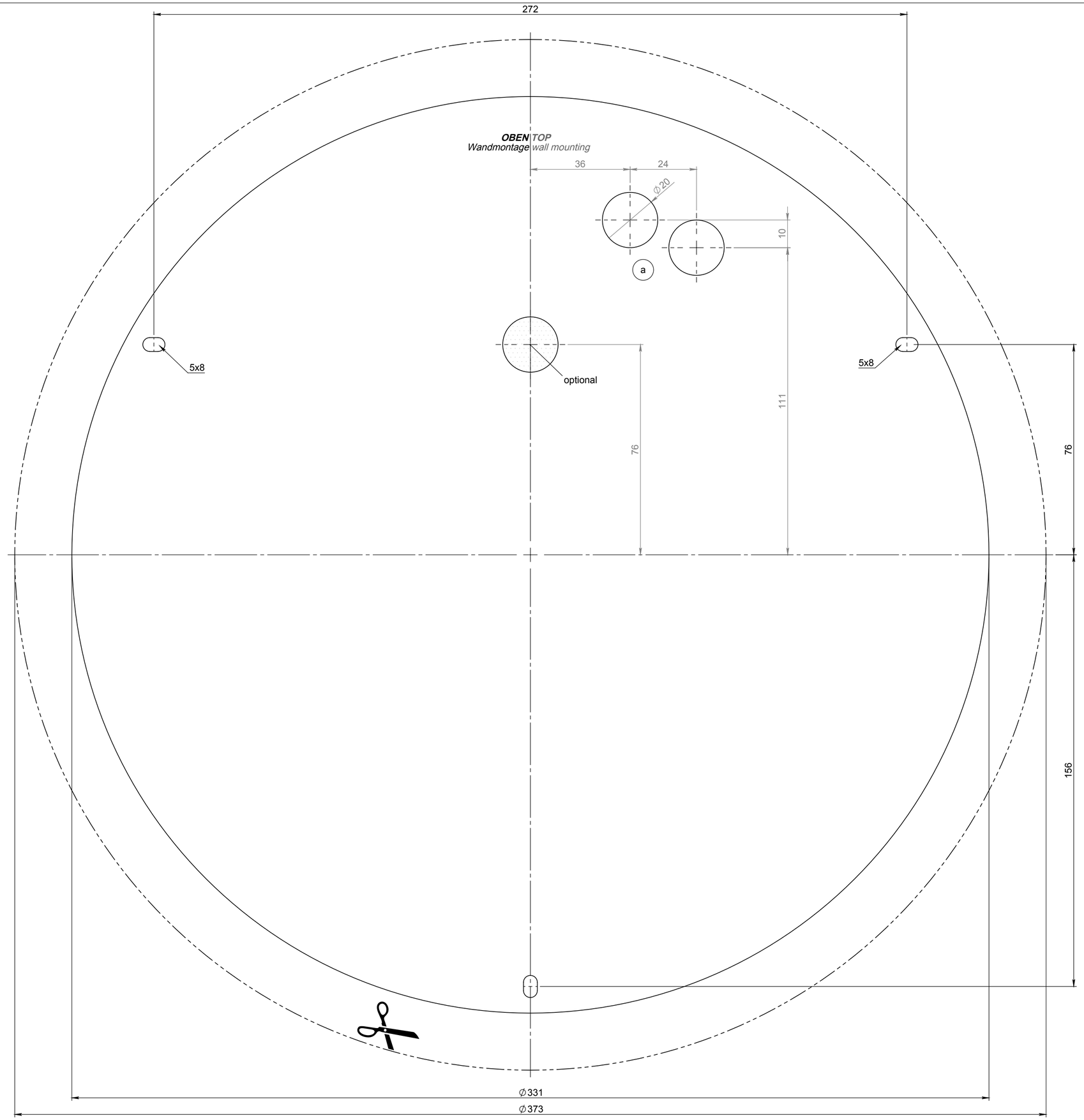

Außenkontur
outer outline

Kontur Unterteil
outline bottom part

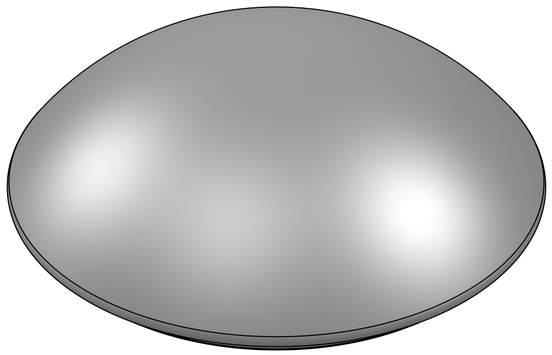

.	.	.				.	.
.	.	.				.	.
22.05.2017	R. Sartorio	Index a: Kabeleinführung aktualisiert				22.05.2017	R. Behl
Datum	Name	Änderung				gepr. am	Prüfer
Blatt:	**DIN A2**	Werkstoff: 1.0037 (S235JR)		Datum	Name	Zulässige Abweichung für Maße ohne Toleranzangabe:	
Maßstab:	**1:1**	Farbe: blank	gez.	12.10.2012	P. Schüßler		
Seite:	**2 / 3**	Masse: 1514.08g	gepr.	14.06.2013	R. Behl	**DIN ISO 2768-1 m**	

Gessler
Gutenbergring 14 • D-63110 Rodgau/Germany
Telefon: +49 (0) 61 06 / 87 09-0 • Telefax: -50
www.gessler.de • info@gessler.de

Zeichnungsnummer:
S01_BS

Benennung:
Starlight S01 - Bohrschablone

Speicherort Teil: W:\Leuchten\Sicherheitsleuchten\Starlight\Einzelteile\ Starlight_Bohrschablone
Last saved: Montag, 22. Mai 2017 14:01:15 by sartorio

Weitergabe sowie Vervielfältigung dieser Dokumente, Verwertung und Mitteilung seines Inhalts sind verboten, soweit nicht ausdrücklich gestattet. Zuwiderhandlungen verpflichten zu Schadenersatz. Alle Rechte für den Fall der Patent-, Gebrauchsmuster- oder Geschmacksmustereintragung vorbehalten.
Proprietary and confidential. The information contained in this drawing is the sole property of Gessler GmbH. Any reproduction in part or as a whole without the written permission of Gessler GmbH is prohibited.